BRACKET E-2A GY

INSERTO PER IL MONTAGGIO DEI RILEVATORI A TENDA AGATE/AOCD–260

BRACKET E–2A GY è parte del supporto e distanziatore per montaggio a parete e soffitto **BRACKET E**.

L'inserto permette il montaggio dei dispositivi **AGATE/AOCD–260**:

- direttamente su superficie piana,
- sul supporto **BRACKET A** / **BRACKET B**.

Il tamper **BRACKET E–6** è montato sull'inserto.

L'inserto BRACKET E–2A GY può essere montato sul corpo principale **BRACKET E–1 (GY)**.

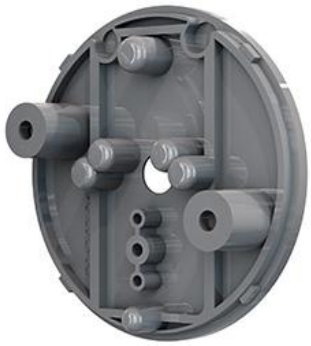

Il reale aspetto dei prodotti, può essere differente dalle immagini presentate. Le descrizioni dei prodotti fornite nel nostro sito Internet, hanno carattere esclusivamente informativo.